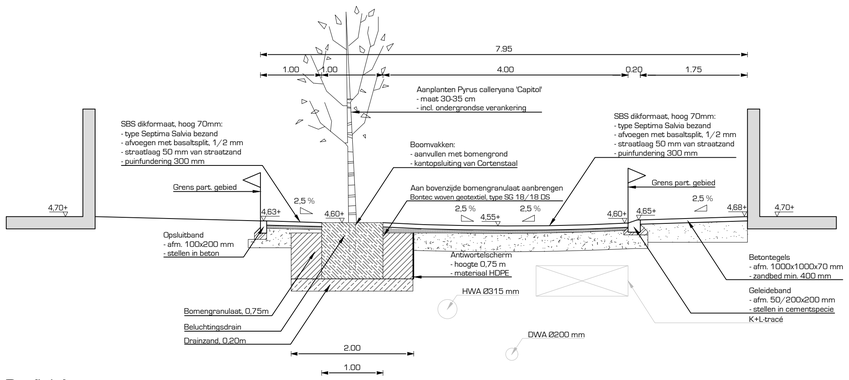

Profiel 1
Schaal: 1:50

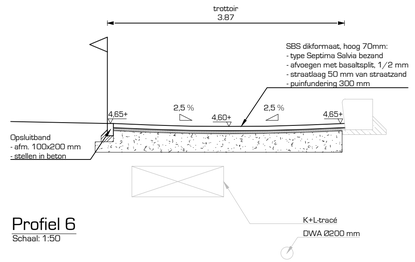

Profiel 6
Schaal: 1:50

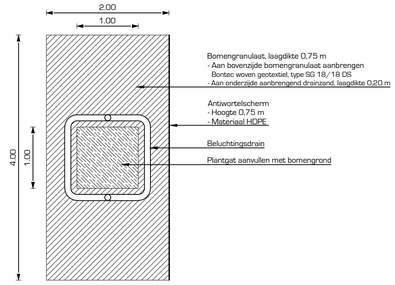

Detail bomengranulaat
Schaal: 1:50

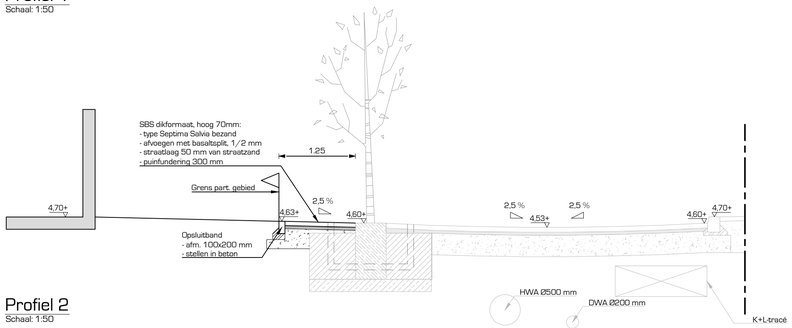

Profiel 2
Schaal: 1:50

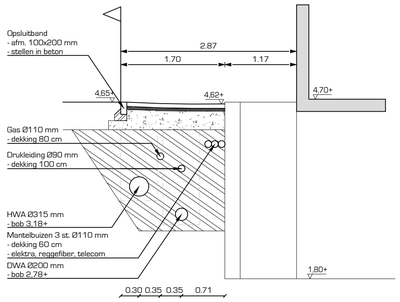

Principeprofiel 3a
Schaal: 1:50

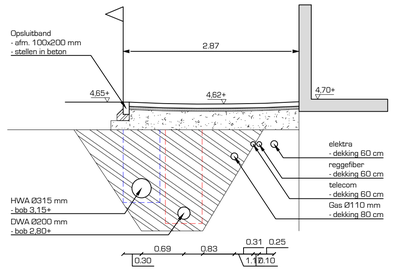

Principeprofiel 3b
Schaal: 1:50

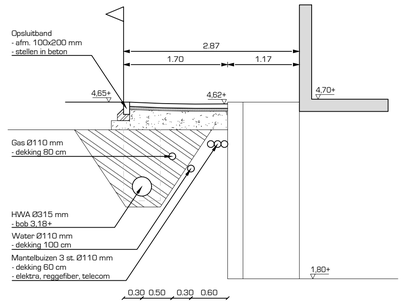

Principeprofiel 3c
Schaal: 1:50

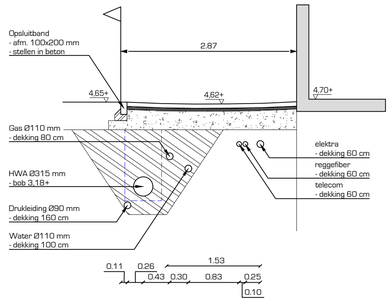

Principeprofiel 3d
Schaal: 1:50

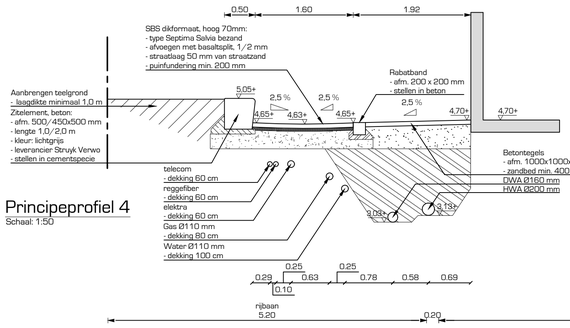

Principeprofiel 4
Schaal: 1:50

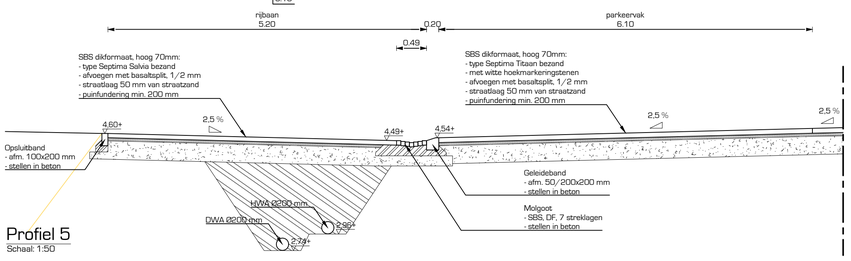

Profiel 5
Schaal: 1:50

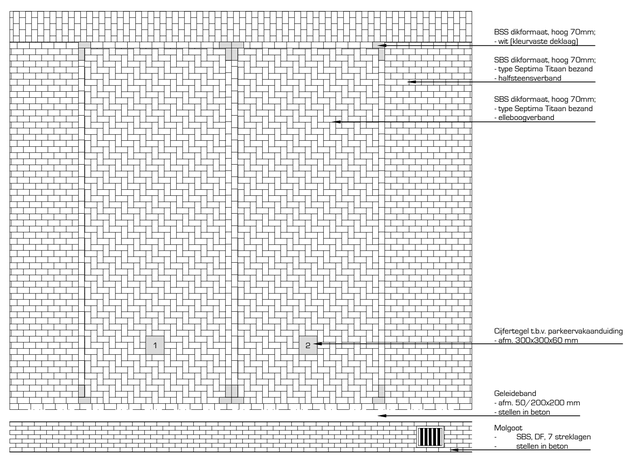

Principe detail parkeervak
Schaal: 1:50

opdrachtgever
Heijmans Vastgoed

project
Villa Industria te Hilversum

omschrijving
Bouw- en woonrijp maken blok DFGH
- profielen en details

projectnr.	14 042 01
besteknr.	14 042 01
getekend	RdV
gecontroleerd	GN
datum	20-03-2015
schaal	1:50
tekeningnr.	D-03
status	Definitief

DRONG
OMGEVING & TECHNIEK
post Anthonie Fokkerstraat 4
3772 MR Barneveld
digitaal E. info@drong.nl
W. www.drong.nl
telecom T. 0342 - 76 00 88

formaat: A1

Bestand: 1101903-10.DWG